Datenblatt Nr. 594

Nadel MARKATOR® MV5
Markierkopf MV5 U75

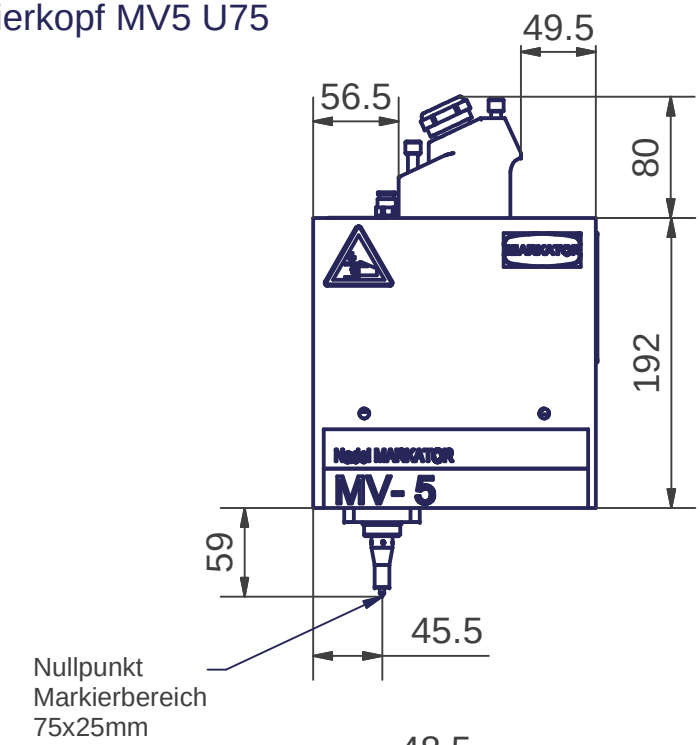

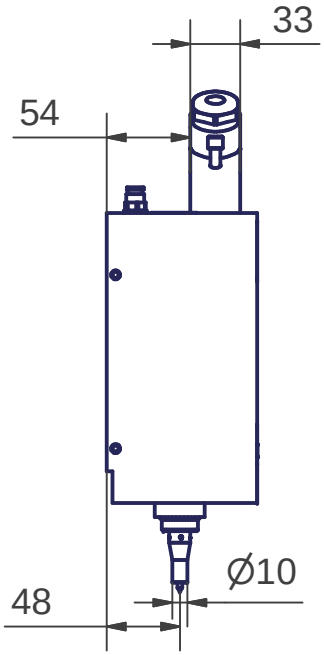

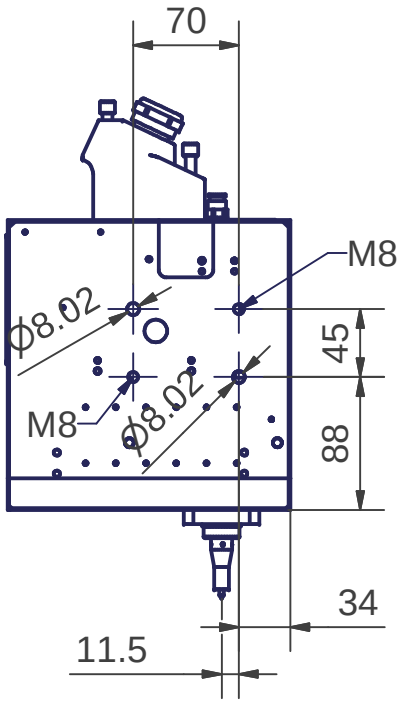

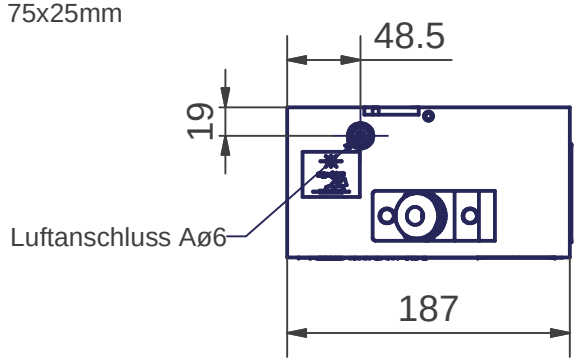

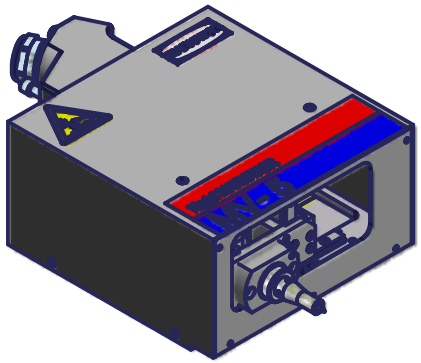

Maßangaben in mm, Maßstab 1:10
Technische Änderungen vorbehalten
Stand: 10/2004

MARKATOR® Manfred Borries GmbH, Bunsenstraße 15, D-71642 Ludwigsburg, Tel. (07144) 8575-0, Fax. (07144) 8575-600, info@markator.de