Datenblatt Nr. 506

Nadel MARKATOR® MV5

Markierkopf INTEGRAL MV5 U1

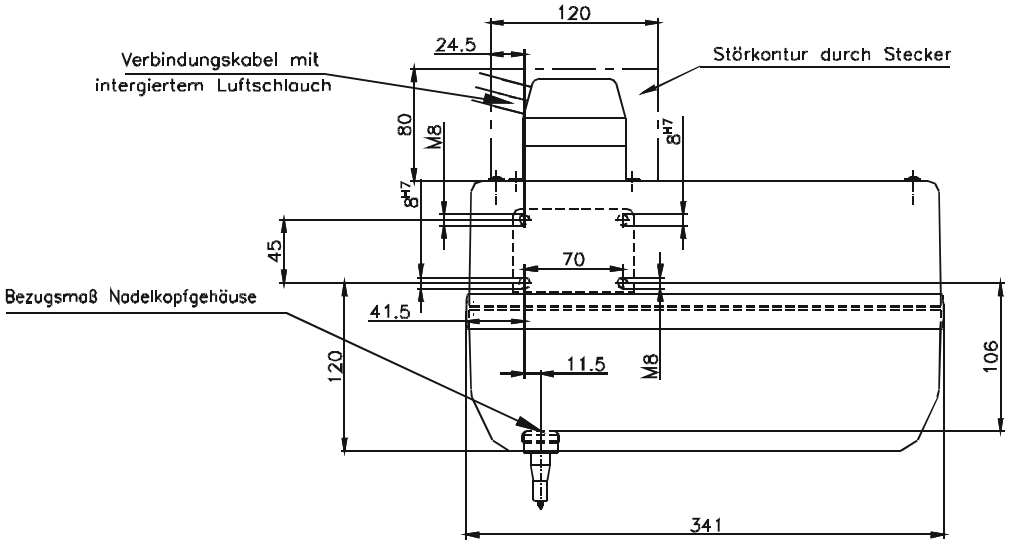

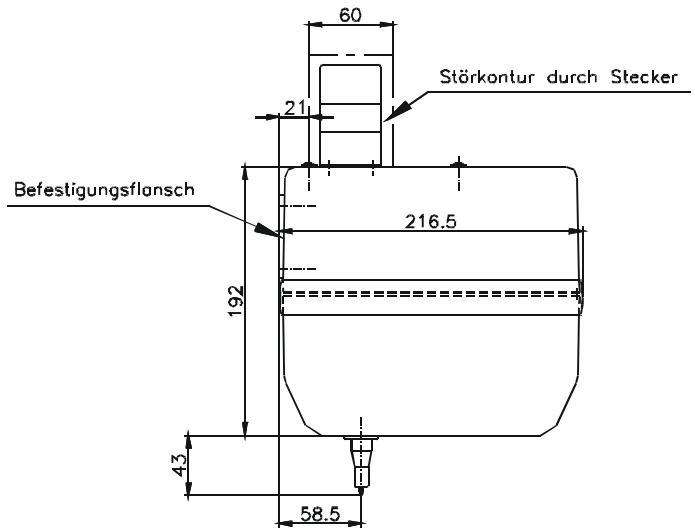

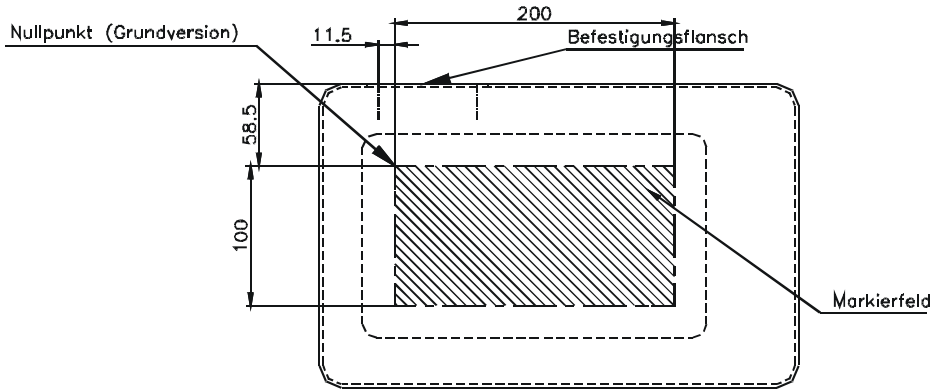

Gewicht: ca. 8,5kg

Maßangaben in mm, Maßstab 1:5
Technische Änderungen vorbehalten
Stand: 11/2000